Alulev®

Escadas de Alumínio e Fibra

ESCADA DE ALÇAPÃO

MANUAL DE INSTALAÇÃO

- Antes de começar a instalação, é importante que o usuário leia com muita atenção este manual.
- Não use esta ESCADA para sua própria INSTALAÇÃO.
- Verifique se não falta nenhum componente relacionado nas listas.
- Não tente subir pela escada antes de ter concluído a instalação total da mesma.
- Será necessário 2 pessoas para executar a montagem.

- **Essa escada suporta uma carga máxima de 120 kg.**

1. Como adaptar a tampa do ALÇAPÃO.

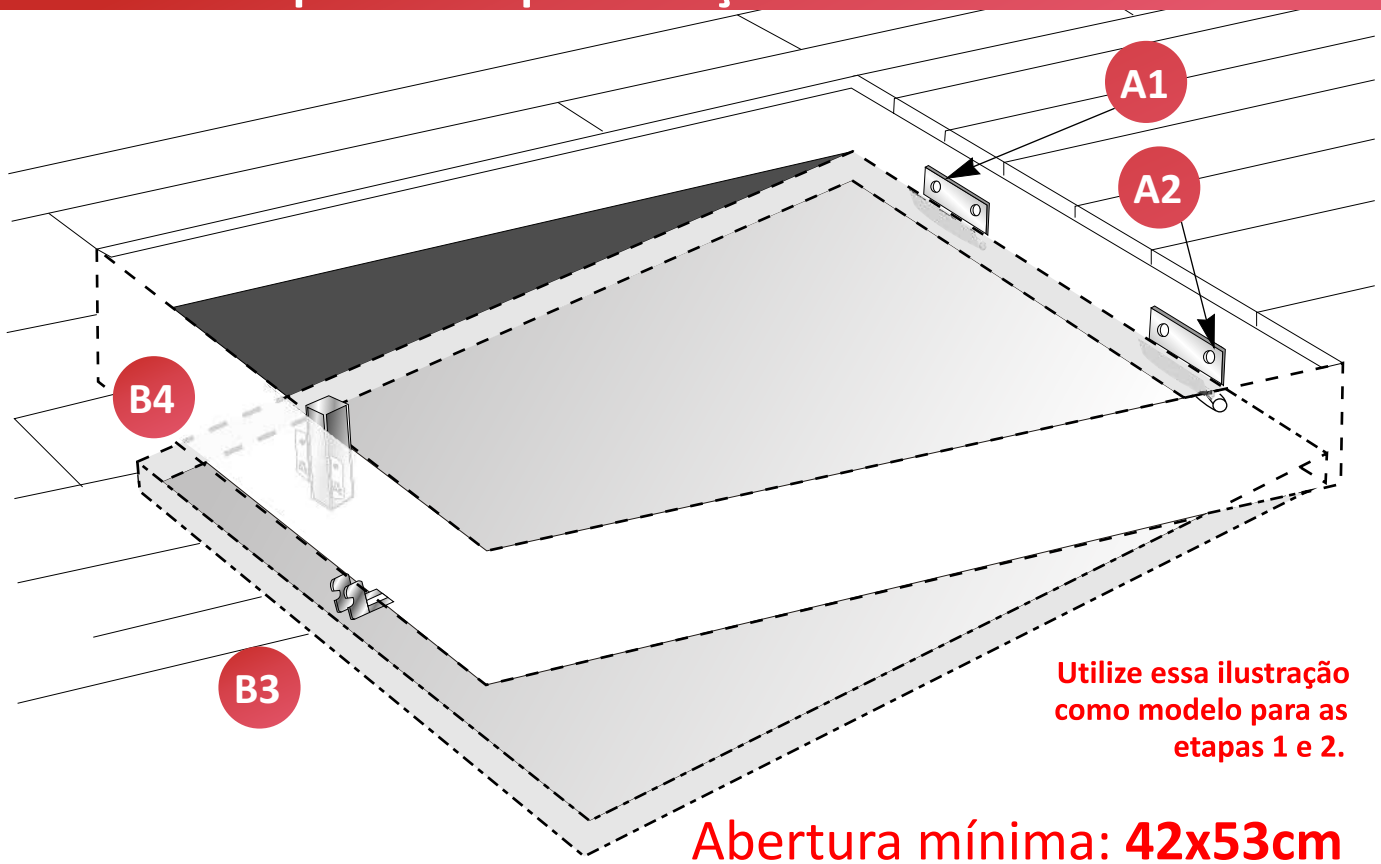

Abertura mínima: **42x53cm**

LEMBRE-SE DE LER PRIMEIRO O MANUAL, ANTES DE MONTAR A SUA ESCADA!

- SIGA O PASSO A PASSO e não tente ANTECIPAR AS ETAPAS
- A tampa do ALÇAPÃO representa 80% da instalação da ESCADA.
- Não utilize a ESCADA antes de ter CONCLUÍDO a INSTALAÇÃO total da mesma.
- Para adaptar a TAMPA do ALÇAPÃO será necessário 2 pessoas.
- Sugerimos o auxílio de um PROFISSIONAL (CARPINTEIRO, MARCENEIRO).

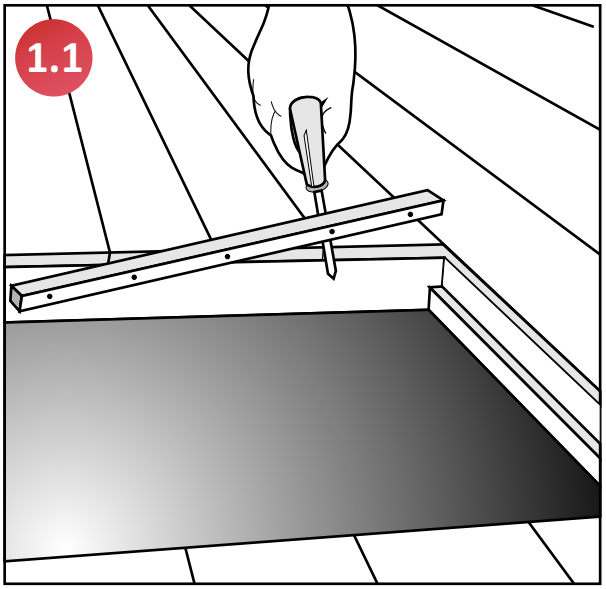

Prepare o alçapão retirando o excesso (como bordas para tampa).

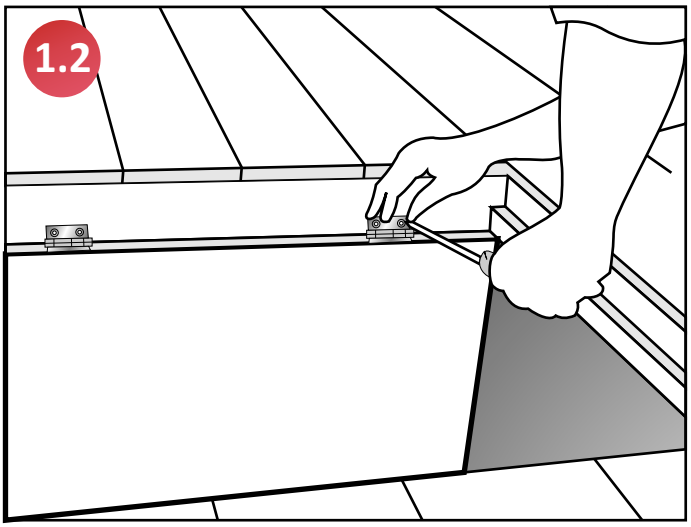

Após ter eliminado as sobras e preparado o alçapão, fixe a tampa com as dobradiças.

LISTA DE COMPONENTES

ALÇAPÃO

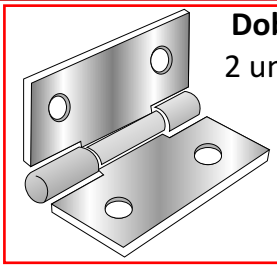

Dobradiça
2 unidades

A1

Parafuso (escala 1x1)
nº **(2,8mm x 16mm)**
8 unidades

A2

2. Como instalar o FECHO de CONTATO (FC).

- **UMA PESSOA FIQUE NO SÓTÃO E A OUTRA FORA DELE.**
- **É IMPORTANTE QUE: A PESSOA NO SÓTÃO QUE ESTIVER INSTALANDO O FECHO DE CONTATO, TANTO COMO FAZENDO O TESTE, TENHA SEMPRE CONSIGO UMA CHAVE DE FENDA.**
- **CASO A PESSOA FIQUE TRANCADA NO SÓTÃO, COM A CHAVE DE FENDA SOLTE OS PARAFUSOS DO FECHO DE CONTATO E RECOMECE O PROCESSO.**

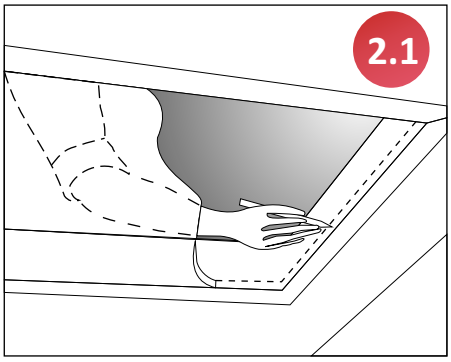

Feche o alçapão e de cima marque a posição da tampa.

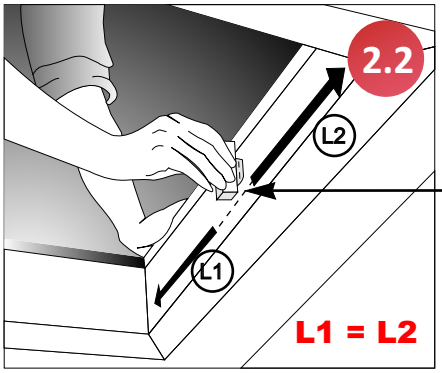

Centralize e marque a distância onde será fixado o FC.

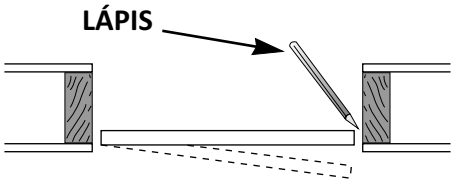

Acrescente 8mm para cima da marcação da tampa. Essa será a distância exata do FECHO DE CONTATO.

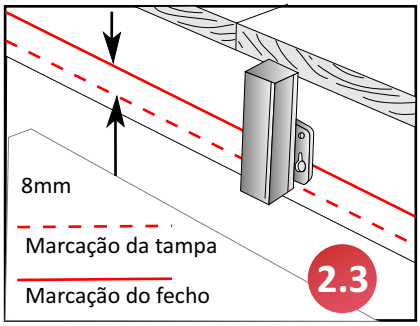

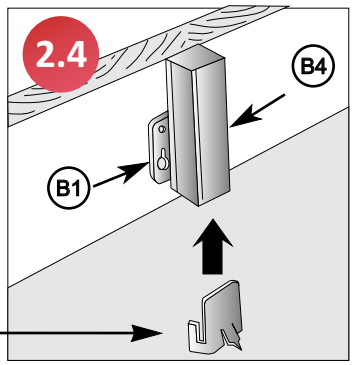

Use o MARCADOR montado no (FC) somente para marcar a posição da LINGUETA.

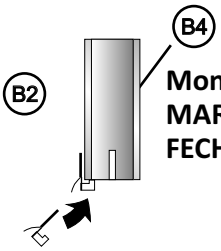

Montagem do MARCADOR do FECHO DE CONTATO.

Para fixar melhor o MARCADOR use o auxílio de uma fita adesiva (durex - não fornecida).

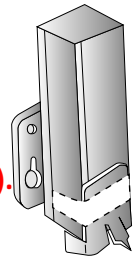

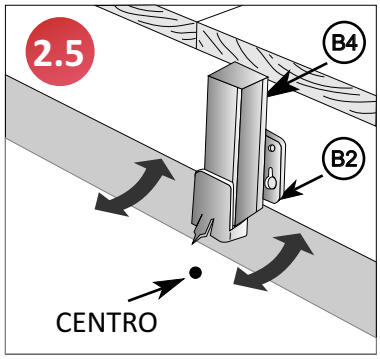

Respeite as medidas e distâncias, como mostra os exemplos (quadro 2.1, 2.2 e 2.3)

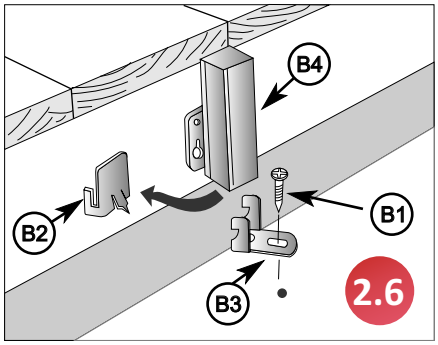

Após ter marcado a posição da LINGUETA, é importante que:

- **Fixe-a temporariamente, para executar o teste de contato.**

  Uma vez que o teste tenha dado POSITIVO, fixe-a definitivamente.

LISTA DE COMPONENTES

FECHO CONTATO (FC)

Parafuso (escala 1x1) nº **(2mm x 9mm)**
6 unidades

B1

MARCADOR
(Somente para montagem)
1 unidade

B2

LINGUETA
1 unidade

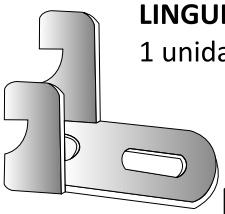

B3

FECHO DE CONTATO (FC)
1 unidade

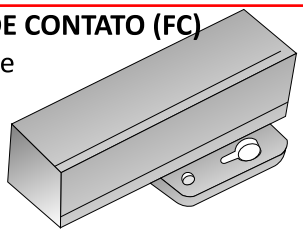

B4

3. Instalação completa da escada.

Siga os próximos passos, conforme as ilustrações abaixo.

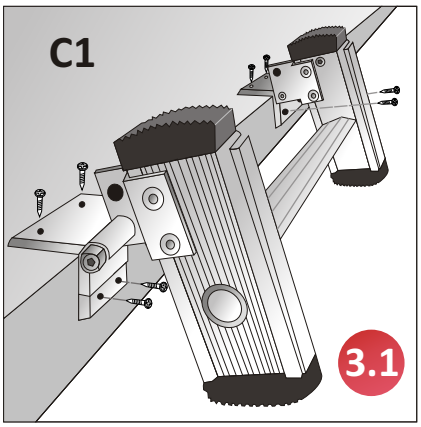

3.1 Instale a dobradiça guia.

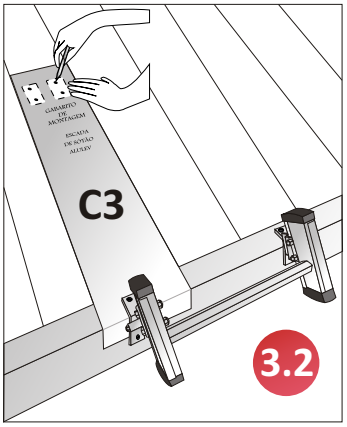

3.2 - Utilize o gabarito para marcar os quatro furos para a fixação do Braço Guia.

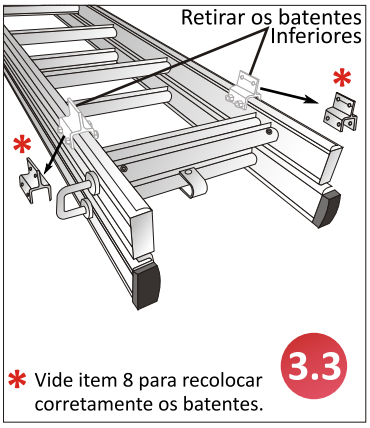

3.3 - Retirar os batentes inferiores.

3.4 - Encaixar a escada na dobradiça guia.

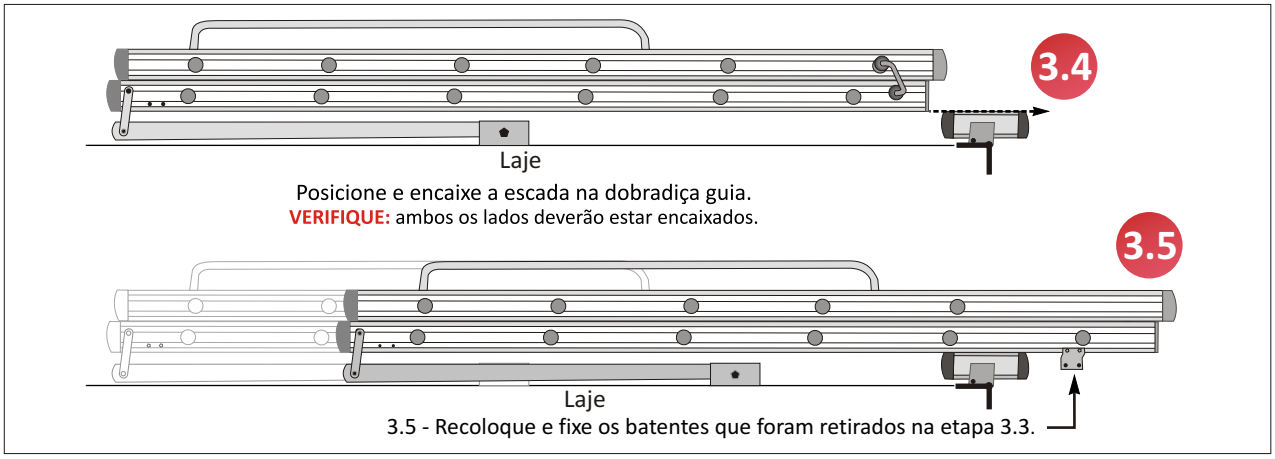

COLOQUE O BATENTE SUPERIOR

* Vide item 8 para recolocar corretamente os batentes.

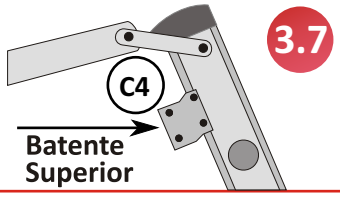

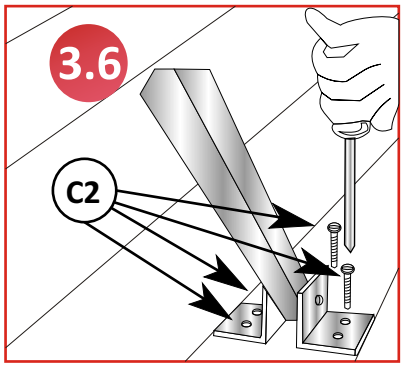

3.6 - Fixe o braço guia no piso na marcação feita na etapa 3.2.

LISTA DE COMPONENTES

Dobradiça guia.

C1

Parafuso (6,3mm x 38mm)
8 unidades

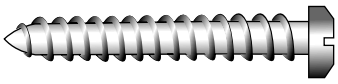

C2 (escala 1x1)

Gabarito
1 unidade

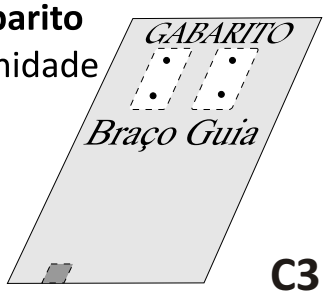

C3

Batente Superior
1 unidade

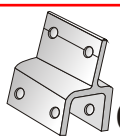

C4

ESCADA INSTALADA CORRETAMENTE

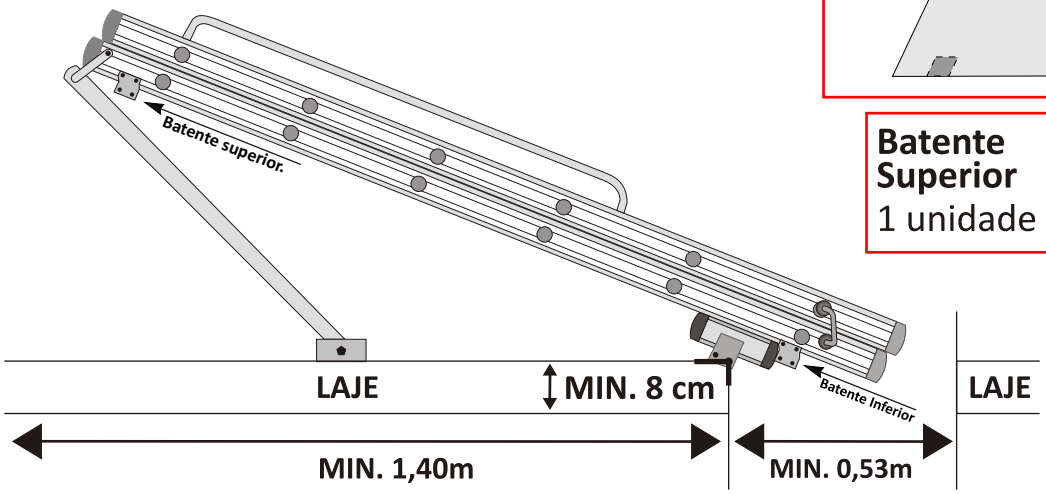

4. IMPORTANTE, antes de usá-la verifique se:

A escada está travada em ambos os lados.

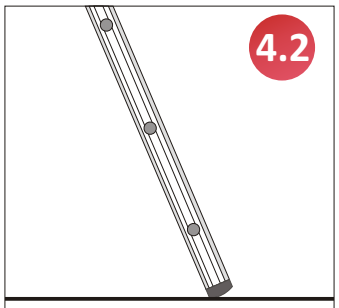

2. A ESCADA está apoiada com os DOIS pés no chão.

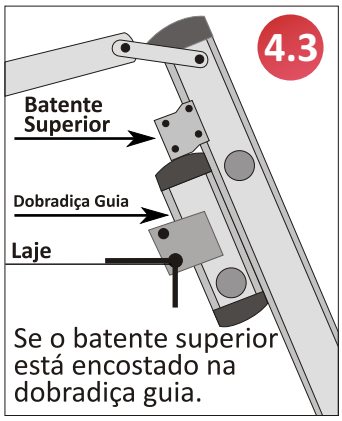

Se o batente superior está encostado na dobradiça guia.

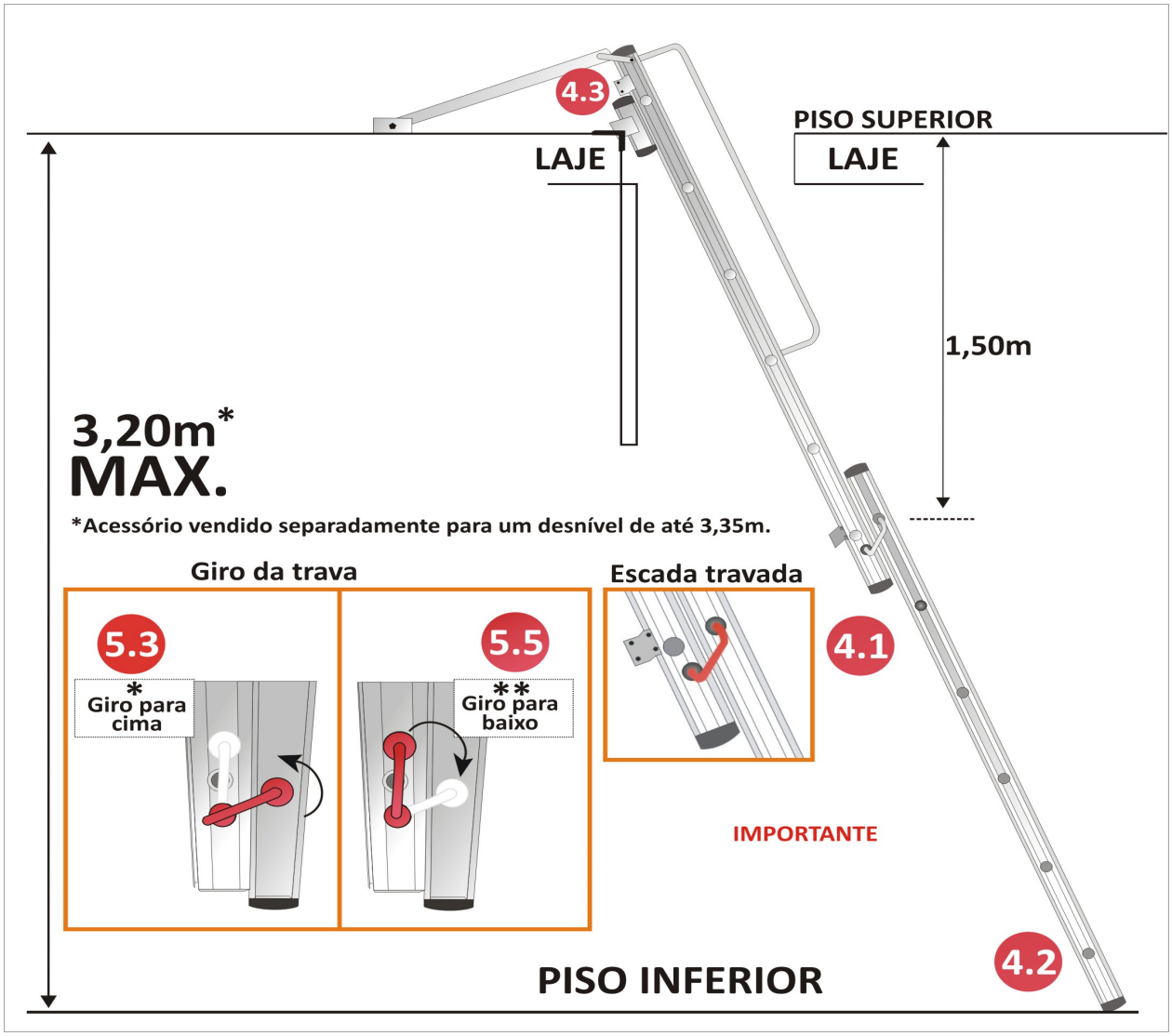

Avisos de Segurança e Cuidados Necessários.

- Veja as informações de segurança, que se encontram nos montantes.
- Veja se a escada está no ângulo correto (65º à 80º). Vide adesivo.

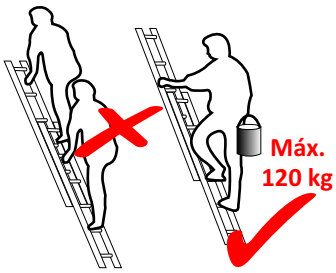

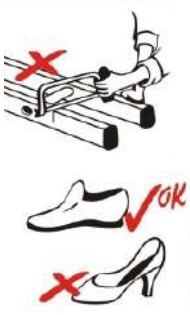

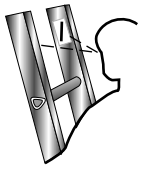

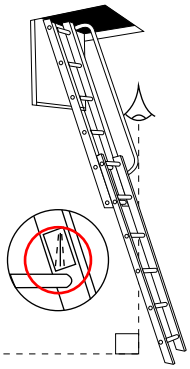

Paulo Silva - Jul 22

5. Funcionamento das travas:

Figuras representam a trava do lado esquerdo da escada.

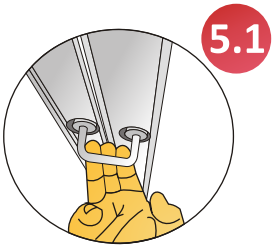

Escada Travada.

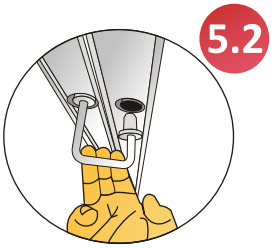

Puxe a trava para liberar a escada.

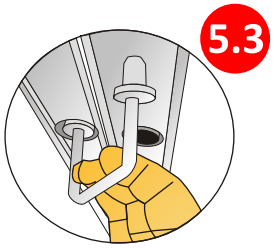

Com a trava puxada gire para cima*.

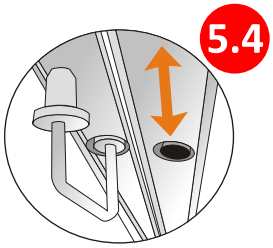

Solte e deixe a trava conforme a figura acima para movimentar a escada.

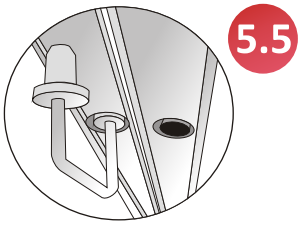

Puxe a trava e gire para baixo**.

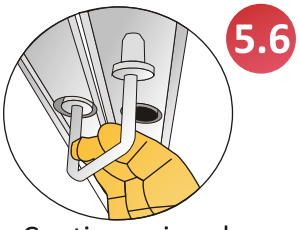

Continue girando até encaixar no degrau desejado.

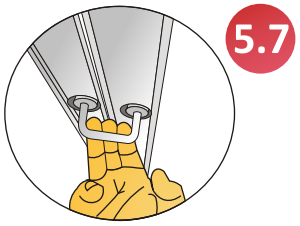

Solte a trava conforme a figura acima para travar a escada.

6. Como extender a escada por completo.

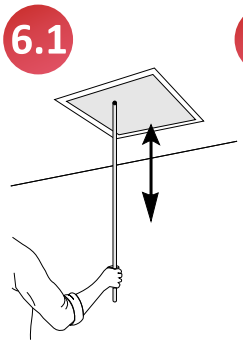

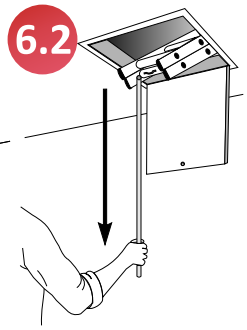

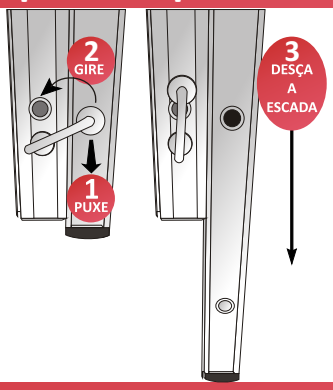

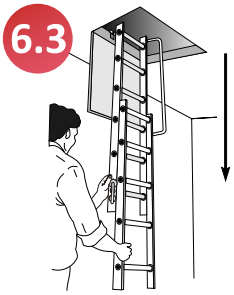

7. Como guardar sua escada.

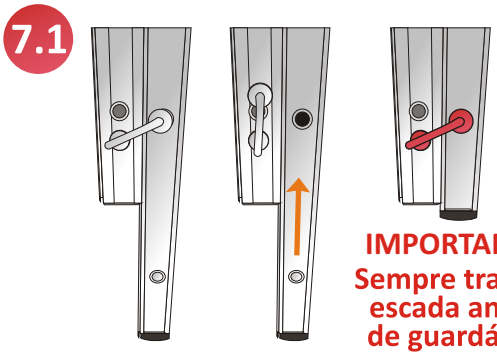

Destrave e recolha a escada.

IMPORTANTE
Sempre trave a escada antes de guardá-la.

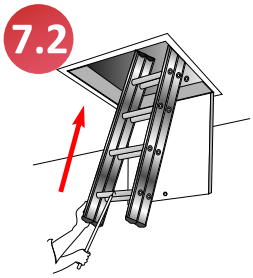

Com o auxílio da mão e do bastão de apoio empurre a escada para cima.

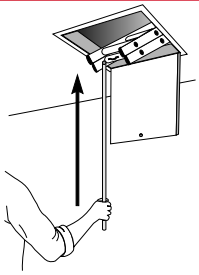

Empurre a escada até que ela complete seu curso.

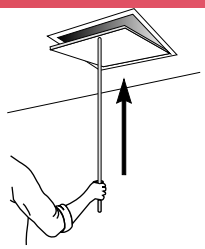

Com a outra extremidade do bastão de apoio feche a tampa.

Assista o vídeo de instalação.

BASTÃO

Bastão de apoio
1 unidade

Alulev®
Escadas de Alumínio e Fibra

CNPJ: 73.013.666/0001-58 - www.alulev.com.br

Paulo Silva - Jul 22